Fiche technique crossover Bodytone FC10SK

Crossover Bodytone FC10SK : 10 postes, 8 × 90 kg et écran tactile 10″ — Marque Bodytone, distribuée en France par Light In Fitness.

En bref — Station de poulies à dix positions de travail et huit colonnes de 90 kg, équipée d'écrans tactiles, conçue pour la zone fonctionnelle d'un club à fort trafic où plusieurs pratiquants doivent travailler en même temps sur une seule structure.
Repères — Marque Bodytone.

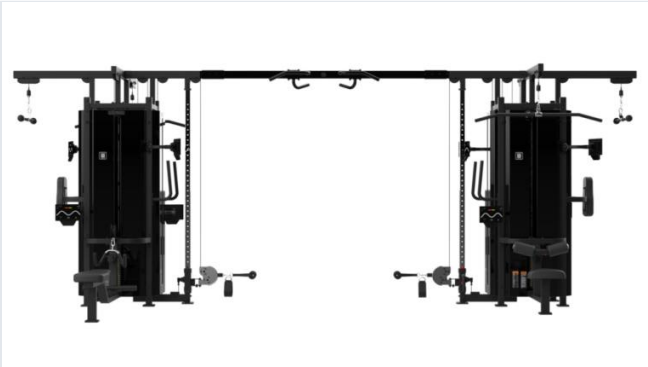

L'ESSENTIEL

Marque	Bodytone
Garantie	Conditions précisées au devis
Référence	LIF-BT-FC10SK

Caractéristiques techniques

Référence constructeur	FC10SK
Électronique	écran tactile Android 10″ Muscle OS (NFC, Wi-Fi, Bluetooth, bras articulé, transformateur 12 V DC) et compteur de répétitions
Postes	10 (2 poulies réglables, 2 tirages dorsaux, 2 rowings bas, 2 poulies triceps, barre de traction)
Colonnes	8 × 90 kg
Dimensions	626 × 422 × 235 cm
Poids net	1 271 kg
Câbles	acier Ø 5 mm gainé PVC
Poulies	roulements ultrasilencieux
Finition	sièges et carters effet fibre de carbone
Accessoires conseillés	poignées et rack d'accessoires FR95

Livraison et commande

Vente aux professionnels, collectivités et particuliers. Transport facturé en plus ; délai de livraison et modalités d'installation confirmés au devis selon le modèle et le site. Pour un dossier de consultation ou un projet complet, joignez le plan de la zone et l'usage prévu à votre demande.

Prix, disponibilité et devis — lightinfitness.com/produit/bodytone-fc10sk-crossover-10-postes-ecran-10-pouces/
Conseil et étude de projet : contact@lightinfitness.com — +33 6 20 72 66 96

Fiche en ligne : Crossover Bodytone FC10SK : 10 postes, 8 × 90 kg et écran tactile 10″ — Gamme complète : Cross Over Bodytone